AUTOMATISMO GILGEN SLX-BO/BI CON PERFILERÍA PSX

Puerta automática corredera SLX Break-Out, la salida de emergencia de sólo 100 mm de altura

La puerta corredera cómoda
El automatismo de puerta corredera Gilgen SLX con una altura de cobertor de tan sólo 100 mm, se integra completamente en su entorno, hasta el extremo de parecer invisible. Es idóneo para cualquier diseño dado sus diferentes configuraciones de funcionamiento. Los sensores interiores y exteriores, integrados en el diseño del operador, ofrecen una solución estética y de máxima seguridad.

Salida de emergencia y rutas de evacuación
Las hojas correderas, y opcionalmente también las fijas, permiten el abatimiento manual con la misma facilidad que en una puerta batiente, convirtiéndose en una salida de emergencia.

Apertura total de la puerta
Estando las hojas abatidas y en los laterales, liberando todo el ancho disponible, permite el paso de los vehículos, grande bultos, o la apertura total durante el verano. Los rodamientos inferiores ubicados en los perfiles inferiores y los protectores laterales permiten realizar la apertura total de la puerta tantas veces como sea necesario sin dañar suelos ni ocasionar desperfectos en las hojas.

Opciones - Cierre multipuntos FLUVERI
La puerta puede equiparse, con el sistema de cierre multipuntos FLUVERI. Disponible tanto en versión manual como automática. Se instala en el interior del perfil vertical de la hoja corredera y ofrece una mayor protección contra intrusos, eliminando la posibilidad de forzar la apertura, por ejemplo mediante palanca o provocando el abatimiento de las hojas desde el exterior. La palanca de desbloqueo permite la apertura rápidamente desde el interior, en caso de que sea necesario.

Tipos de hojas
- Vidrio de seguridad templado (6 hasta 12 mm)
- Vidrio de seguridad laminado (8 hasta 16 mm)
- Vidrio de cámara 24 mm
- Panelado con productos sintéticos, aluminio o madera

Acabado de los perfiles de aluminio
- Anodizado color o natural
- Lacado en colores RAL
- Acabados especiales

Seguridad homologada
- El organismo TÜV certifica según la normativa vigente cumpliendo con los requisitos correspondientes (p. ej. EN 16005, DIN 18650)

Las hojas van equipadas con herrajes giratorios ocultos que permiten el abatimiento manual con la misma facilidad que en una puerta batiente, convirtiéndose en una salida de emergencia.

OBREMATIC
PUERTAS AUTOMÁTICAS

PUERTAS AUTOMÁTICAS PEATONALES
MONTAJE · REPARACIÓN · MANTENIMIENTO
Ctra. de l'Hospitalet, 207 · 08940 Cornellà de Ll. (Barcelona)
Tel. 902 400 789 · Tel. 93 377 01 22 · Fax 93 474 23 17

www.obrematic.com · info@obrematic.com

GILGEN DOOR SYSTEMS

Automatismo Gilgen SLX-BO combinado con la perfilería PSX

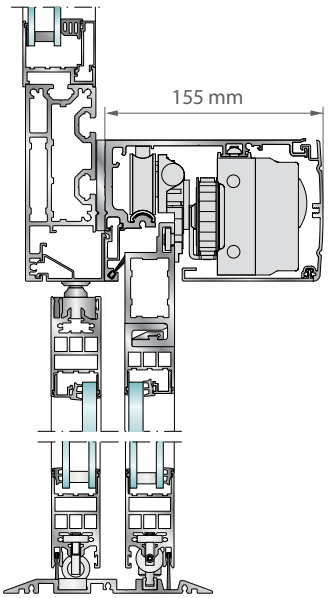

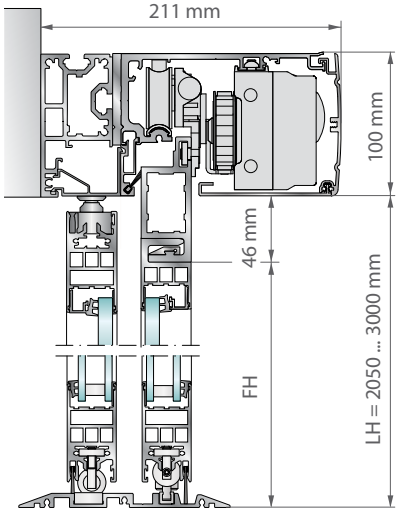

La estructura robusta del operador con perfil soporte, permite un fijo superior opcional, integrándolo en la fachada y garantizando un montaje sencillo y rápido

Montaje frontal

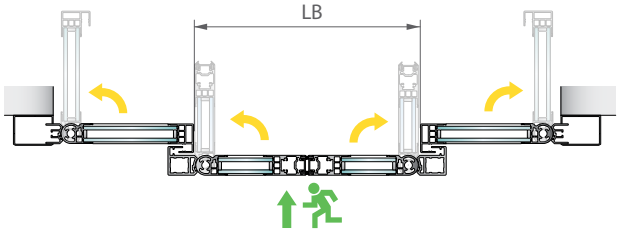

Puerta corredera Gilgen SLX Break Out
Con hojas fijas batientes
Para permitir la apertura en la dirección de salida en casos de emergencia, las hojas principales y laterales pueden abrirse de forma manual.

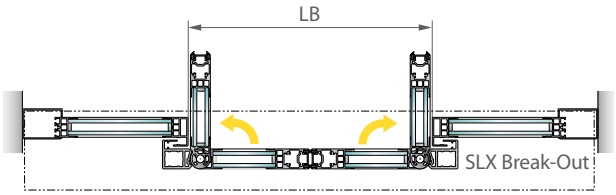

Con hojas fijas *
Sólo las hojas correderas pueden abatirse manualmente en casos de emergencia.

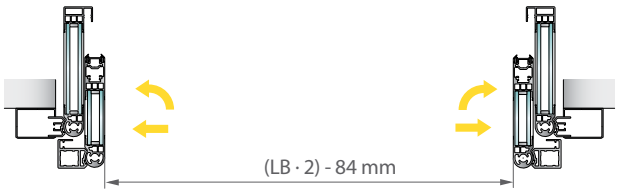

Puerta corredera Gilgen SLX Break-Out
Con hojas fijas batientes
El abatimiento manual de las hojas principales y laterales también permite la apertura total durante el verano y el paso a los vehículos.

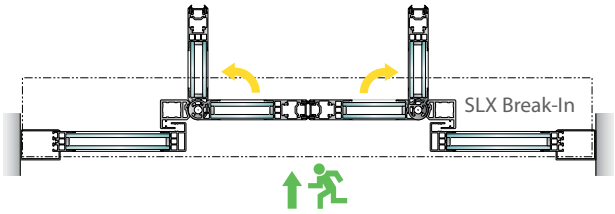

Puerta corredera Gilgen SLX Break-In
Con hojas fijas
Puede utilizarse, por ejemplo, como puerta de salida de emergencia interior.

Límites de aplicación

	Dos hojas
Ancho de paso libre	1000 - 2500 mm
Peso máximo hoja	2 x 120kg
Altura libre	2050 - 3000 mm, estándar 2100 mm, para puertas exteriores máximo 2500 mm

* No permitido en Alemania

© www.gilgendoorsystems.com, Salvo modificaciones, P 07.01.10-3 /2014.11